7. PLANO DE PLANTA DE AMUEBLAMIENTO ACOTADO DE LA VIVIENDA.

MIRADOR DE RETAMAR V, RETAMAR (ALMERÍA)

VIVIENDA TIPO B3 : PARCELA 61

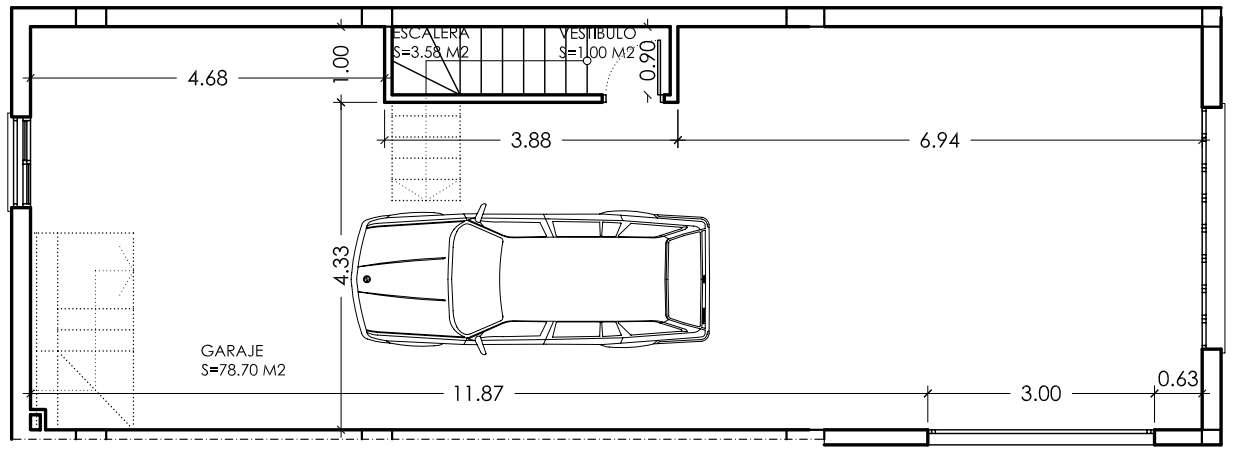

planta sotano

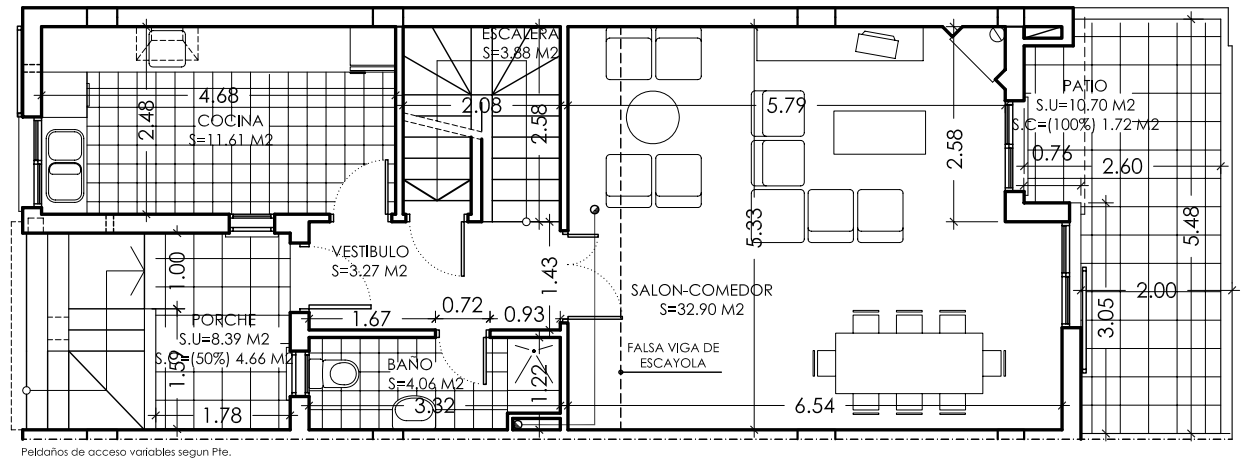

planta baja

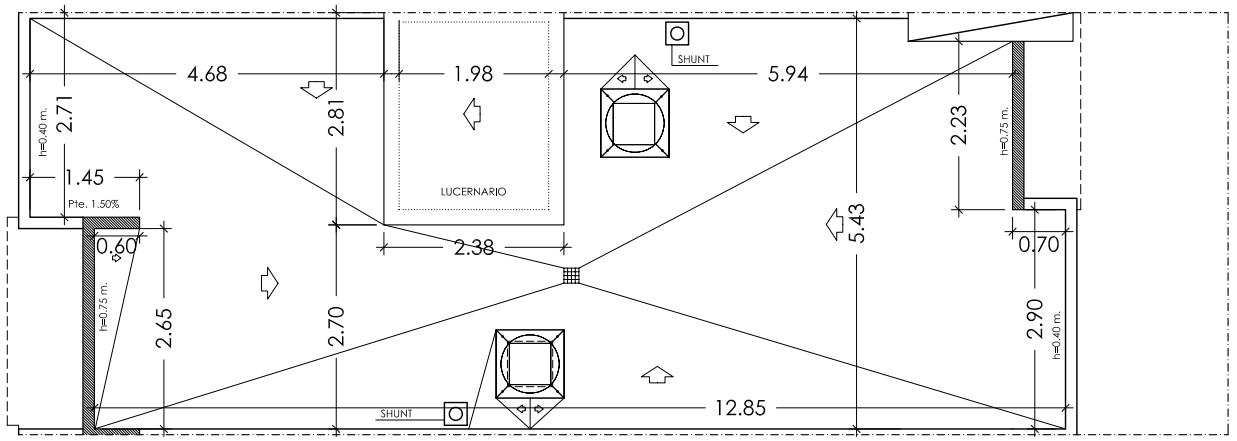

planta cubierta

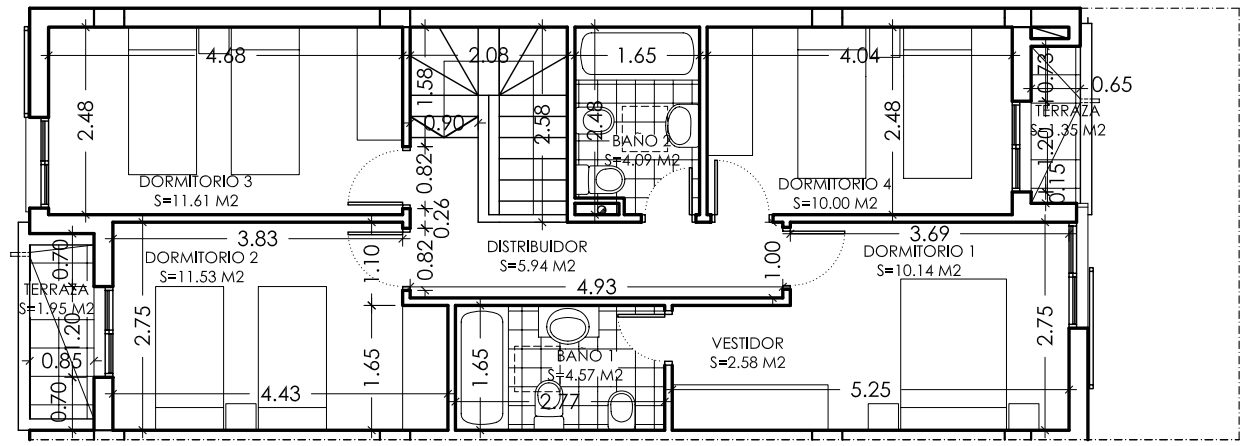

planta alta

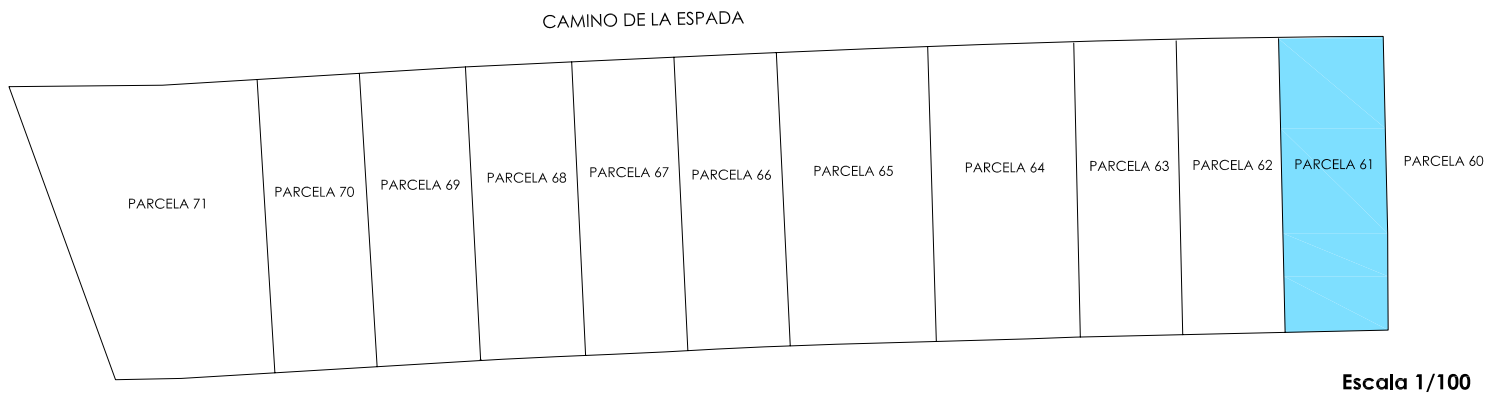

Escala 1/100

Superficies computadas conforme al art. 2 del Decreto 218/2005 (BOJA 7-11-2005). En la superficie util no se incluyen los m² afectados por la servidumbre de paso de acceso a los garajes. Dentro de la superficie construida se incluye la parte proporcional de dicha zona de servidumbre, repartida a partes iguales entre las 11 viviendas o predios dominantes.

Mobiliario no incluido, excepto sanitarios y aquellos muebles expresamente recogidos en la memoria de calidades.

8. SUPERFICIE DE LA VIVIENDA.

TIPO B3	SUPERFICIE ÚTIL	SUPERFICIE CONSTRUIDA
PARCELA 61	210,66 m2	282,51 m2

9. SUPERFICIE DE LOS ANEJOS (EN SU CASO):

La superficie ocupada por el garaje está incluida en el cuadro del punto anterior.

10. DESCRIPCION DE LA VIVIENDA Y ANEJOS.

La vivienda consta de garaje, porche, vestibulo, salón-comedor, cocina, aseo, 2 baños, 4 dormitorios.

Revisión plano: 0-171207